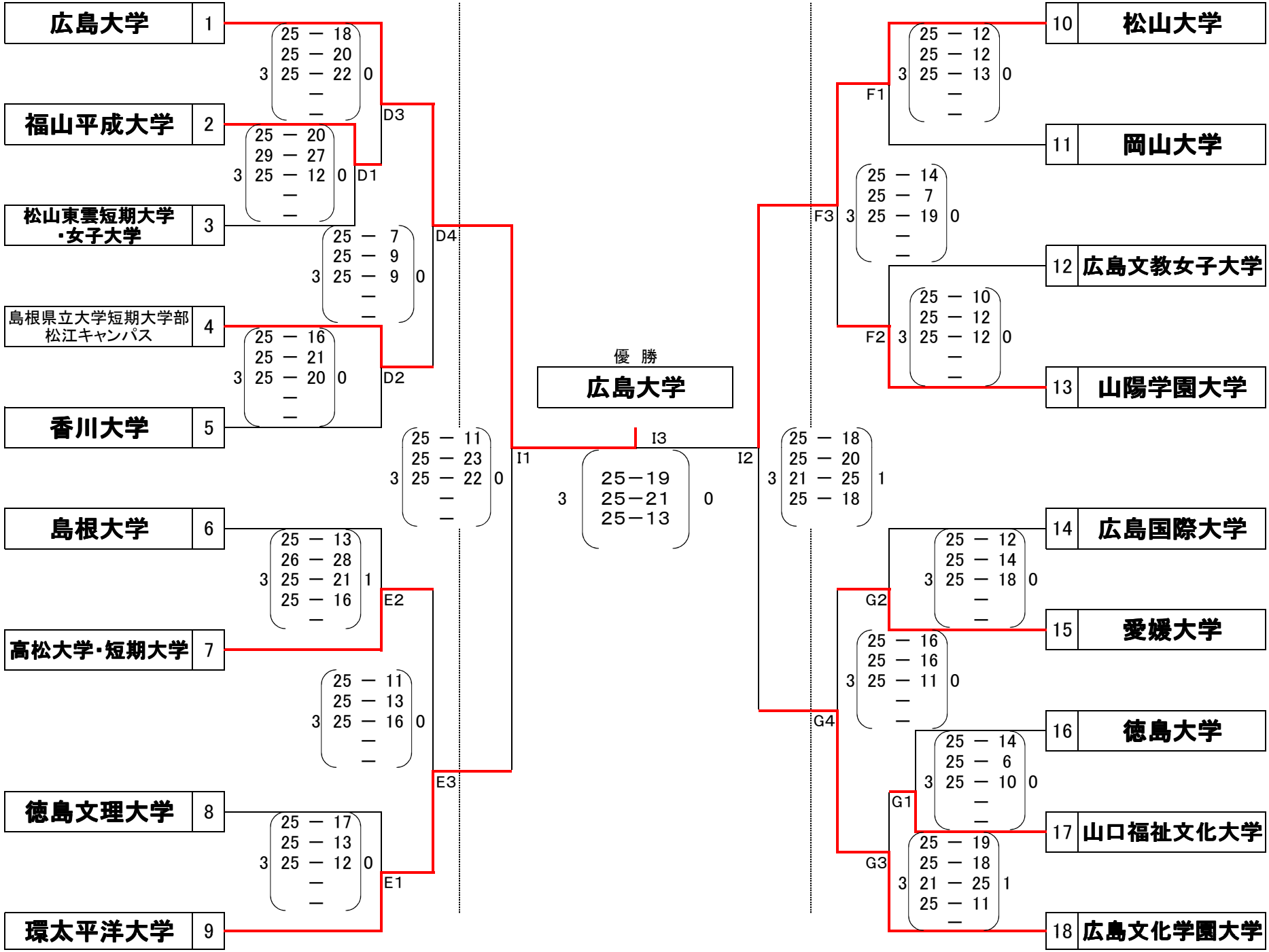# ＜女子トーナメント　組み合わせ＞