2019年度 第45回 西日本バレーボール大学女子選手権大会
【決勝トーナメント　試合結果】

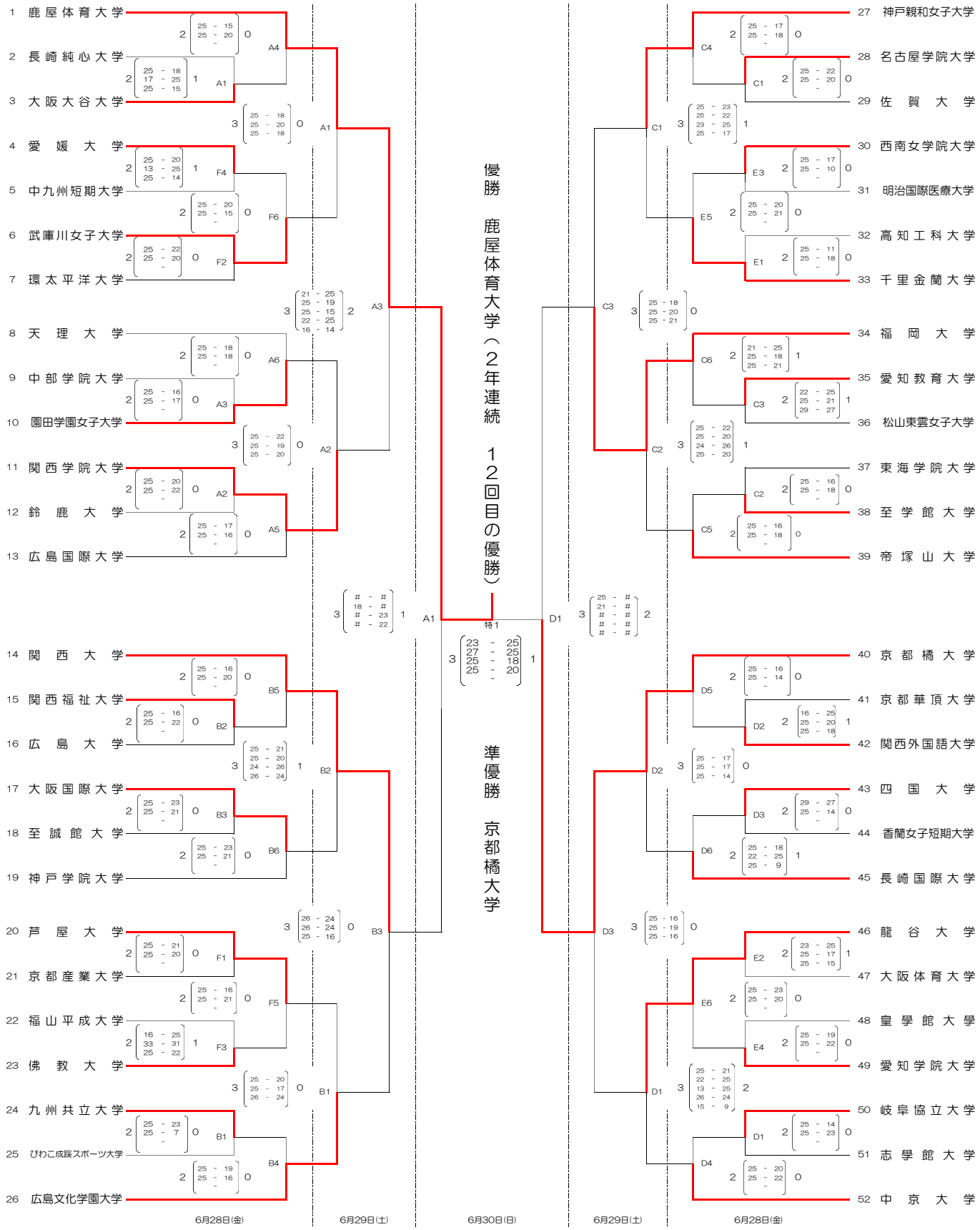

会場	A・B・C・D・特コート… 広島県立総合体育館〈メインアリーナ〉 E・Fコート… 広島県立総合体育館〈サブアリーナ〉