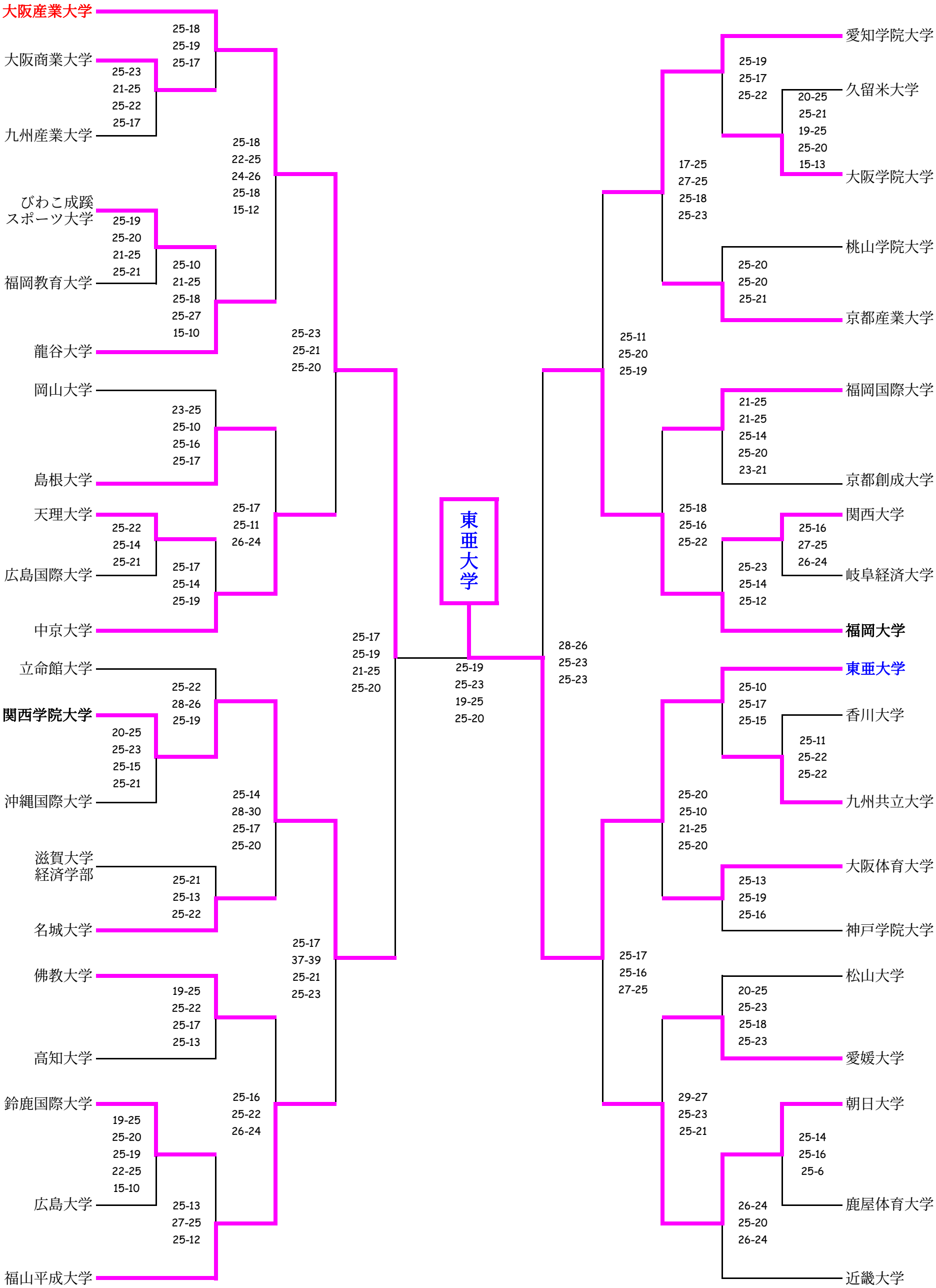# 平成２０年度　第３４回　西日本バレーボール大学男子選手権大会　決勝トーナメント