平成18年度　第32回西日本バレーボール大学女子選手権大会
【トーナメント戦　組み合わせ】

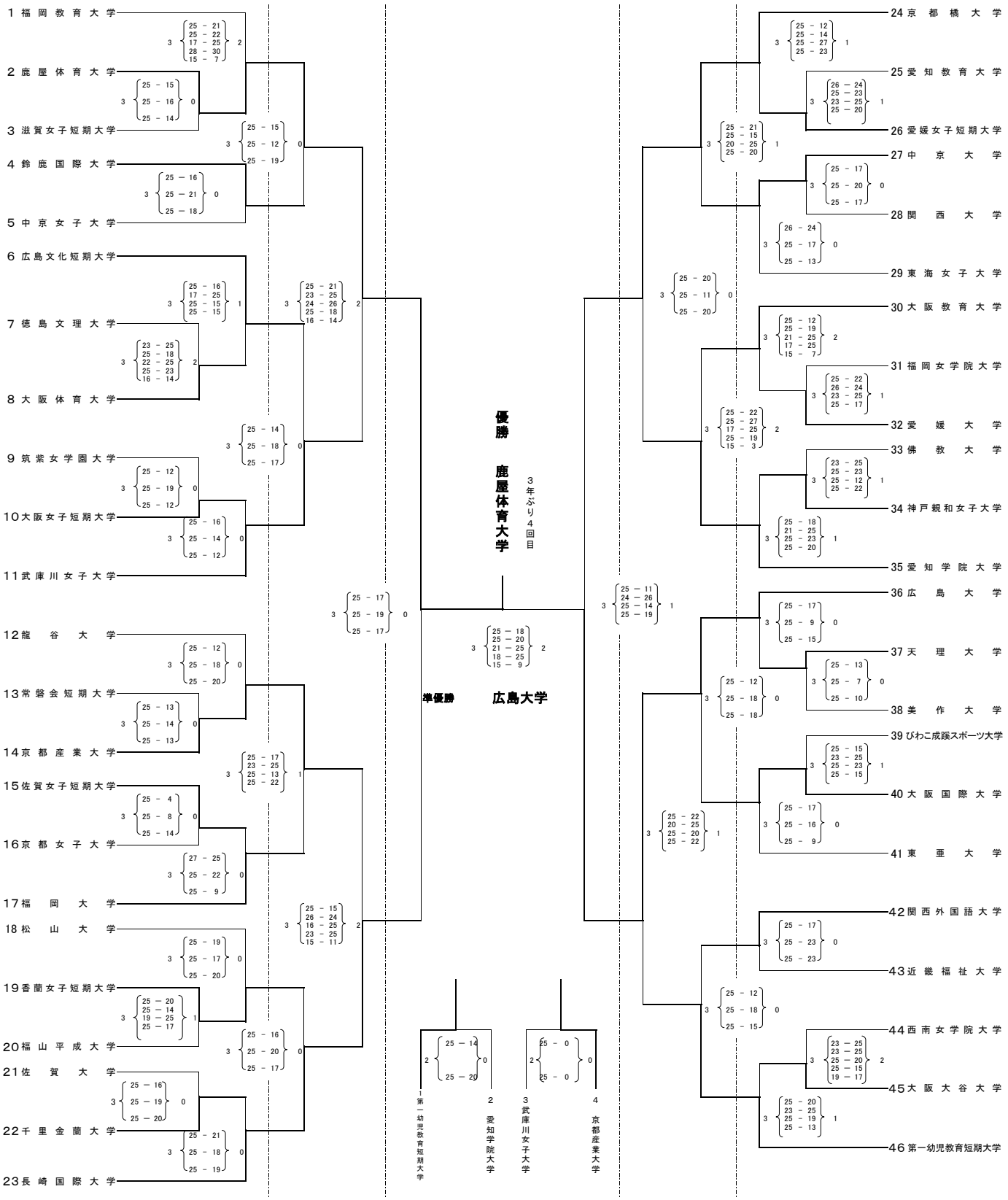

a･b･c･特コート	････	兵庫県立総合体育館大体育室
dコート	････	兵庫県立総合体育館中体育室
e･f･gコート	････	尼崎市記念公園総合体育館